Technische verlichting

Plafond inbouw panelen

Beam 0500 - 0501

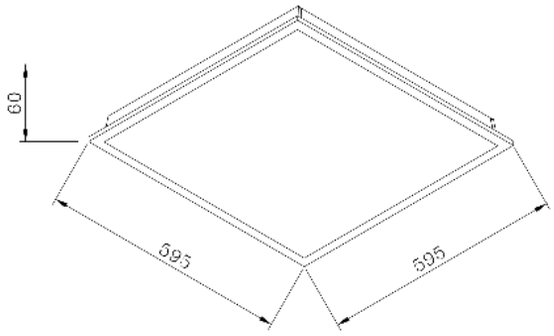

Technische gegevens

Benaming	Beam 0500 - Beam 0501
Kleur toestel	Wit
LxBxH	595 x 595 x 60mm
Klasse	LED
Richtbaar	Nee
Dimbaar	Niet dimbaar of DALI
Vermogen	28W / 36W / 42W / 52W
Voltage	220-240V 50-60Hz
Lichtstroom	125Lm/W
Lichtkleur	3000K of 4000K
CRI	>80
IP	20
UGR	<19 (Prismatisch = <17)
Flux Code	48 79 96 100 100
Prismatisch Code	62 89 97 100 100
PF	>0.9

Producteigenschappen

- o Plexi: PMMA plexi
- - Prismatische (PR) plexi (op bestelling)
- o Samsung LED
- o Exclusief Flicker-Free driver
- - apart bij te bestellen a.d.h.v. wattage.
- - Alsook uw keuze uit DALI of niet dimbaar (zie LIFUD-drivers pagina 170)

	Driver	Lichtstroom
o	Driver	Lichtstroom
-	28W (700mA)	3500Lm
-	36W (900mA)	4500Lm
-	42W (1050mA)	5250Lm
-	52W (1300mA)	6620Lm

- o 50.000 branduren (L80/B10)

Uitvoering

-	Beam 0500	3000K
-	Beam 0501	4000K
-	Beam 0500PR	3000K prismatisch (bestelart.)
-	Beam 0501PR	4000K prismatisch (bestelart.)

DALI | CCT 3000 | CCT 4000 | CRI >80 | IP20 | UGR <19 | PF >0,90 | garantie 2 | RoHS | CE